Anhang 18.1.6 Blatt 2

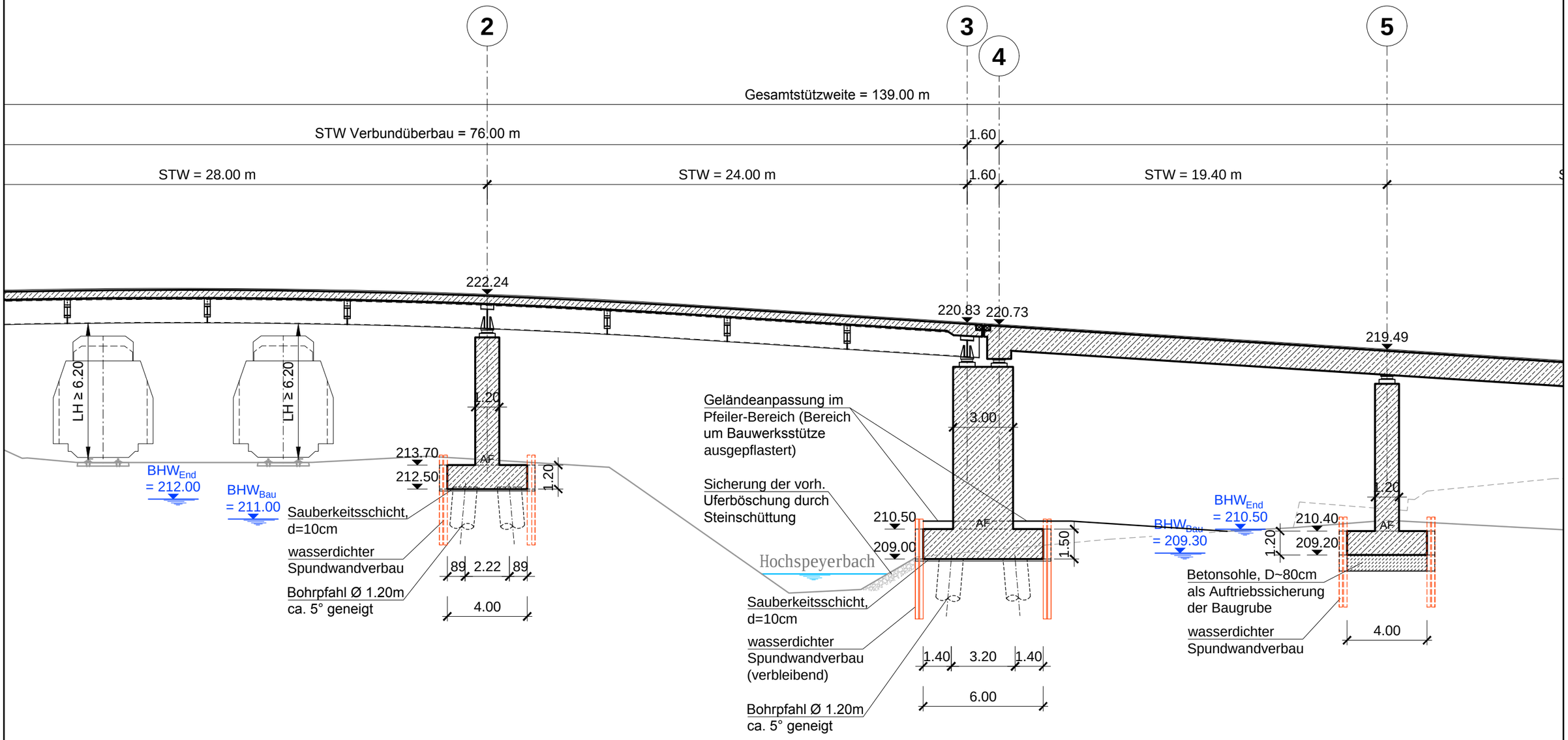

LÄNGSSCHNITT BEREICH PFEILER ACHSE 3 UND 4

M=1:200

SCHÖNHOFEN INGENIEURE

H:\vestra_seven\12_054\daba\AutoCAD\Konstruktiv\Vorplanung\BW-Plan.dwg